SYSLA GmbH
In den Lachen 2
74235 Erlenbach
Tel.: 07132 / 431 430
Fax: 07132 / 341 434
E-Mail: sysla@sysla.de
Internet: www.sysla.de

SYStem- und LAgertechnik

Förderanlagen
Steuerungstechnik
Umbau / Modernisierungen
Service / UVV-Prüfung
Ersatzteile

Inspektionsprotokoll Sichtprüfung gemäß Euro DIN EN 15635

Firma:		Standort/Regal-Nr.:	
Hersteller/Typ:		Auftrags./ Serien-Nr.:	
Sonstiges:		Inbetriebnahme / Baujahr:	

☐ Fachbodenregale	☐ Palettenregale	☐ Kragarmregale	☐ Bühnen	☐ Einfahrregale	☐ Durchfahrregale
☐ Einschubregale	☐ Durchlaufregale	Sonstige			

Regalzustand gemäß Spezifikation

i.O.	inst.	
☐	☐	Lotrechte der Regalstützen
☐	☐	Absturzs[illegible]ngen an [illegible]galende
☐	☐	Träger[illegible]ung / Kl[illegible]n (Stichproben
☐	☐	Träge[illegible]g (Stich[illegible]ben)
☐	☐	Vers[illegible]aub[illegible]en (Stic[illegible]oben)
☐	☐	Sc[illegible]eißnäh[illegible] Risse i[illegible]rundmaterial ([illegible]nproben)
☐	☐	[illegible]platten
☐	☐	[illegible]denveran[illegible]ng
☐	☐	Rammschutz
☐	☐	Führungsschienen (wenn vorhanden)
☐	☐	Fußbodenbeschaffenheit
☐	☐	Durchfahrten -Abdeckung -Rammschutz

Beschädigung an Bauteilen

i.O.	inst.	
☐	☐	Verankerung
☐	☐	Ständer / Stützen
[illegible]	[illegible]	[illegible]rk / [illegible]
☐	☐	Palettenträ[illegible]
☐	☐	Fachböden [illegible]nn vorhanden)
☐	☐	Tiefenträge[illegible]den)
☐	☐	Fußplatten
☐	☐	Bodenveran[illegible]ung
☐	☐	Rammschu[illegible]
☐	☐	Führungsso[illegible]rhand[illegible]
☐	☐	Beschädigungen durch Bohren, Schweißen, Anbauen
☐	☐	Auflageschienen Einfahr- Durchfahrregal
☐	☐	Rollen / Bremsrollen für Einschub- Durchlaufregal

Bedienung der Regale

i.O.	inst.	
☐	☐	Zulässige Ladungsträger verwendet
☐	☐	Ordnungsgemäße Einlagerung
☐	☐	Hinweis Zutrittsverbot (wenn vorgeschrieben)

Kennzeichnung

i.O.	inst.	
☐	☐	Regaltypenschild Hersteller oder Lieferant, Baujahr, Typ, Tragkraft je Fach, Tragkraft je Feld, Einhängung 1. Etage, li. Fachweiten
☐	☐	Anlagenschild (optional) Hersteller oder Lieferant, Baujahr, Typ, Tragkraft je Fach, Tragkraft je Feld, Einhängung 1. Etage, li. Fachweiten
☐	☐	Sicherheitsbeschilderungen und Kennzeichnung von Durchgängen und Durchfahrten

Prüfbefund

Datum

Unterschrift

Prüfplakette erteilt

☐ ja
☐ nein

Prüfstempel

MUSTER

SYSLA GmbH
In den Lachen 2
74235 Erlenbach
Tel.: 07132 / 431 430
Fax: 07132 / 341 434
E-Mail: sysla@sysla.de
Internet: www.sysla.de

SYStem- und LAgertechnik

Förderanlagen
Steuerungstechnik
Umbau / Modernisierungen
Service / UVV-Prüfung
Ersatzteile

Inspektionsprotokoll

Sichtprüfung gemäß BGR 234 der gew. Berufsgenossenschaft

Inspektionsablaufplan

Es wird empfohlen, dass baldmöglichst nach Entdeckung des Schadens, jeglicher Schaden an Regalen einer objektiven Beurteilung über die Gefährlichkeit und der Einsturzgefahr von den für die Einrichtungssicherheit verantwortlichen Personen unterzogen wird. Mit Hilfe des in gezeigten Ablaufplans sind entsprechende Maßnahmen einzuleiten.

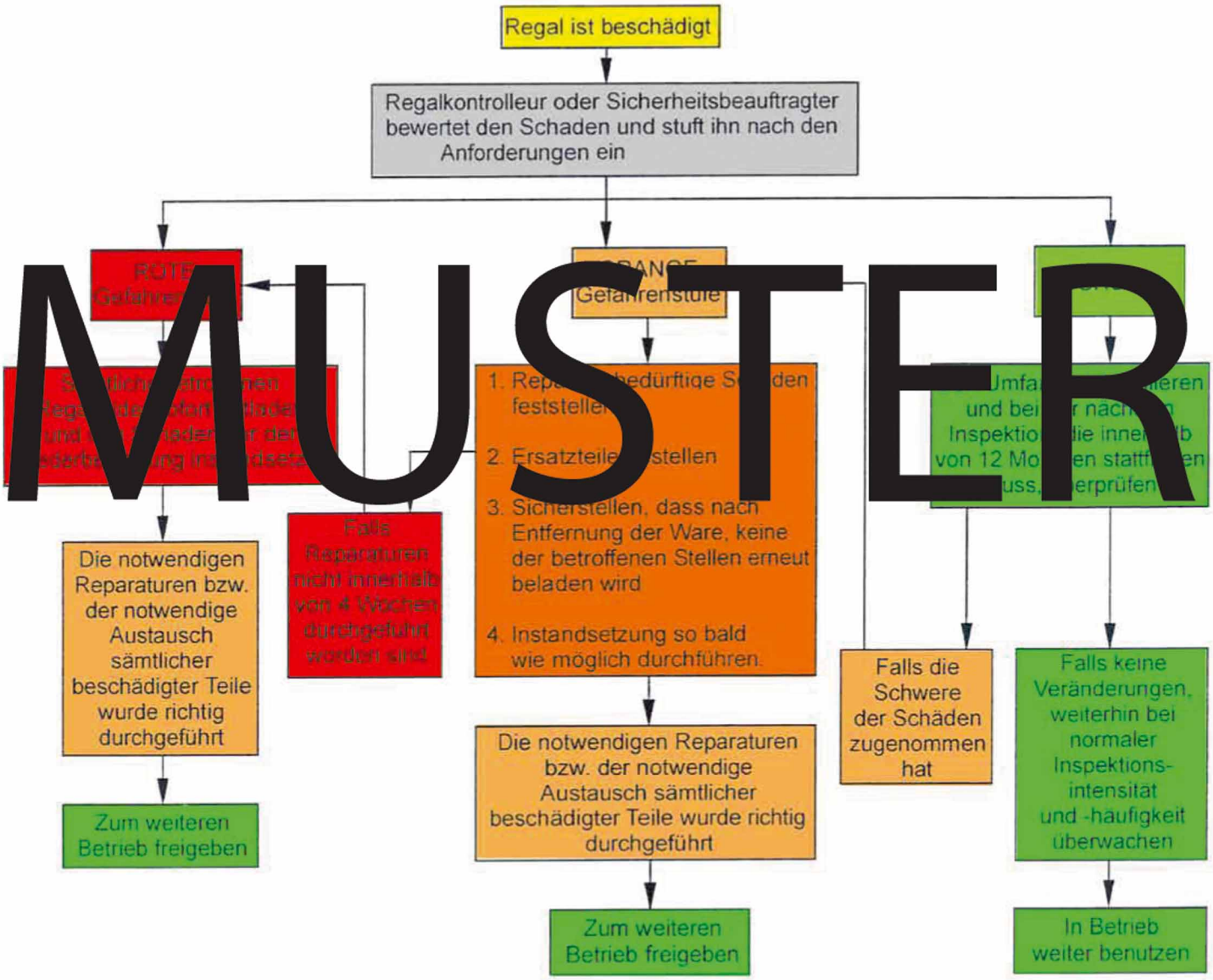

MUSTER

SYSLA GmbH
In den Lachen 2
74235 Erlenbach
Tel.: 07132 / 431 430
Fax: 07132 / 341 434
E-Mail: sysla@sysla.de
Internet: www.sysla.de

SYStem- und LAgertechnik

Förderanlagen
Steuerungstechnik
Umbau / Modernisierungen
Service / UVV-Prüfung
Ersatzteile

Inspektionsprotokoll

Sichtprüfung gemäß BGR 234 der gew. Berufsgenossenschaft

Messverfahren für Schäden an Stützen:

(gelten nicht bei Beulen, Risse, Sprünge, usw.)

Örtliche Knickungen über eine geringere Länge als 1 m können anteilig geschätzt werden, d. h. über eine Länge von 0,5 m gilt die Hälfte der Grenzwertes.

Siehe Abb. rechts, alle Angaben in mm Einheit

Legende: a = Messlänge 1000 mm
b = die Hälfte der Messlänge
c = Palettenregalträger

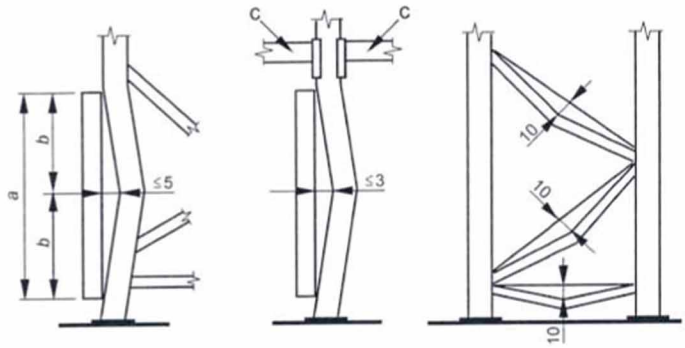

a) Ansicht

Typische Durchführungswerte können wie folgt sein, aber für genaue
Angaben ist in der Spezifikation nachzuschlagen:
[illegible]0 im Fall von P[illegible]träger[illegible] Stahlfachböd[illegible]
[illegible] ist L= Spann[illegible]es trag[illegible]en Elements.

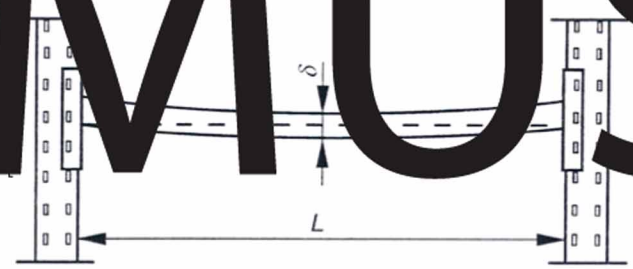

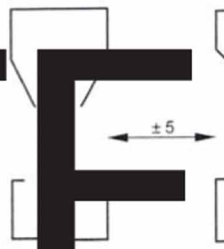

b) Draufsicht

MUSTER

Kontrolle von Lotabweichungen an Rahmenstützen

Die Lotabweichung sämtlicher unter einer Last befindlichen Fachbodenregale und staplerbedienten Regaleinrichtungen darf 1/200 nicht überschreiten. Lotabweichungen, die diesen Grad überschreiten, sind dem Lieferanten mitzuteilen, der eine Überprüfung der Bemessung vornehmen soll.

ANMERKUNG 1. Bei manchen Regalsystemen (z.B. automatische bzw. Schmalgangsysteme) ist dieser Grenzwert viel kleiner.

ANMERKUNG 2. Auch eine etwaige Erhöhung der Bodenverformung aufgrund von Dichtwerden und Setzen der Erde unter der Bodenplatte sollte berücksichtigt werden. Zu beachten ist, dass die Sicherheit von Lagereinrichtungen auch bei relativ geringen Verformungen des Bodenfundaments beeinträchtigt werden kann.
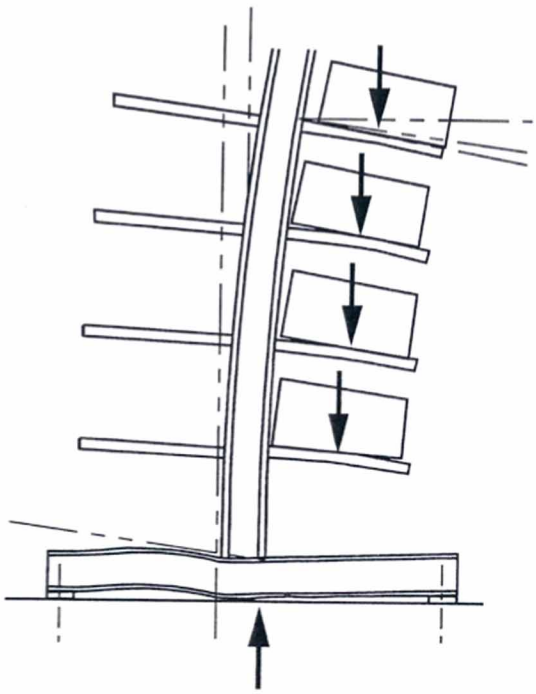
ANMERKUNG 3. Im Falle von Stützen von Kragarmregalen beeinträchtigt die Seitendurchbiegung unter senkrechter Last die Lotabweichung beträchtlich. Hier sollten weitere Informationen vom Lieferanten angefordert werden.